SWISS TOOLS

Werkzeughalter, abgewinkelt, links
Schnellwechselsystem, PSC 40, LH, Trifix®
Kühlmittel extern und zentral

Bestell-Nr. **7.040.915**

für **Sauter DIN5480 (40) W20x0.8x24 10000**

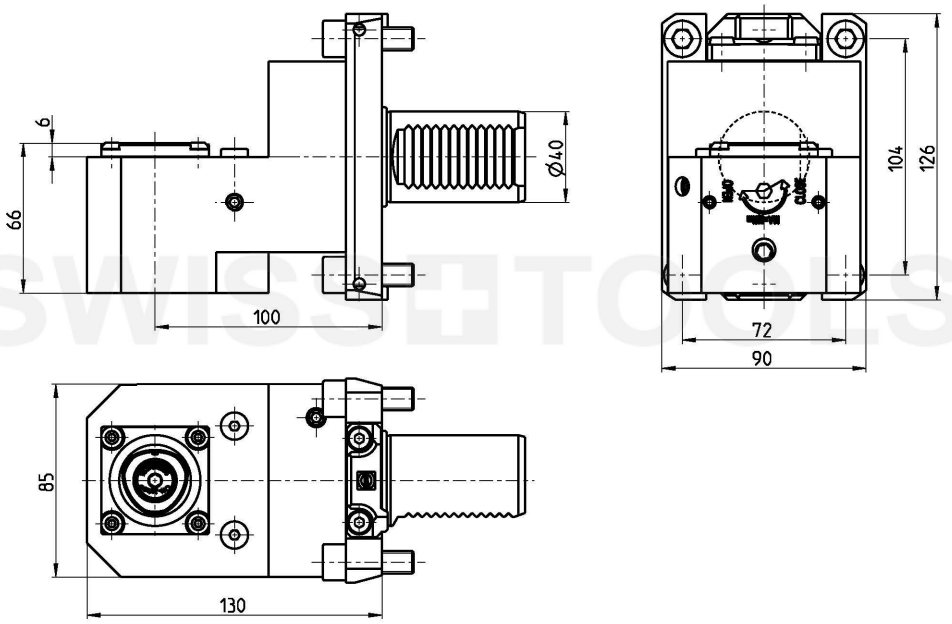

Technische Änderungen vorbehalten

15.01.2015	21.01.2015