SWISS TOOLS

PSC Werkzeugkopf 63
Drehhalter
PSC63-SVMBL-00130-16

Bestell-Nr. PS6.PCE.LLA.065

Zubehör
WCE.ER1.001.000 Torx-Schlüssel
WCE.ER2.001.012 Torx-Schraube
WCE.ER2.101.004 Zwischenlage
WCE.ER4.101.004 Spannschraube
WCE.ER3.101.000 Kniehebel
WCE.ER1.101.000 Rohrstft

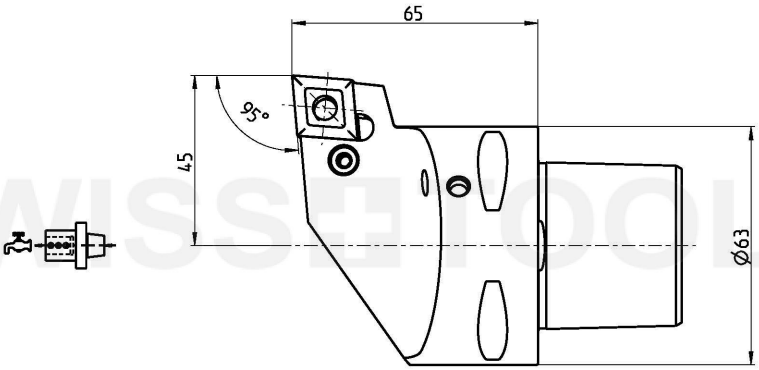

Technische Änderungen vorbehalten

17.12.2014	03.12.2020