SWISS TOOLS

Bohr- Fräskopf, abgewinkelt, links-rechts Schnellwechselsystem, PSC 32, CC Kühlmittel extern

Bestell-Nr. **7.078.230**

für **Nakamura-Tome TW-10/WT-20II (M-MY)/SC/WT-150/250/WY150**

Übersetzung	**1:1**
Eingangsdrehzahl	**max. 6000 1/min**
Ausgangsdrehzahl	**max. 6000 1/min**
Ausgangsdrehmoment	**max. 40 Nm**
Drehrichtung	↻↻
Lieferumfang	**einschließlich Spannschlüssel * Istmaß wird auf das Werkzeug signiert**
Zubehör	Drehmomentschraubendreher 0.001.886 Torx 15

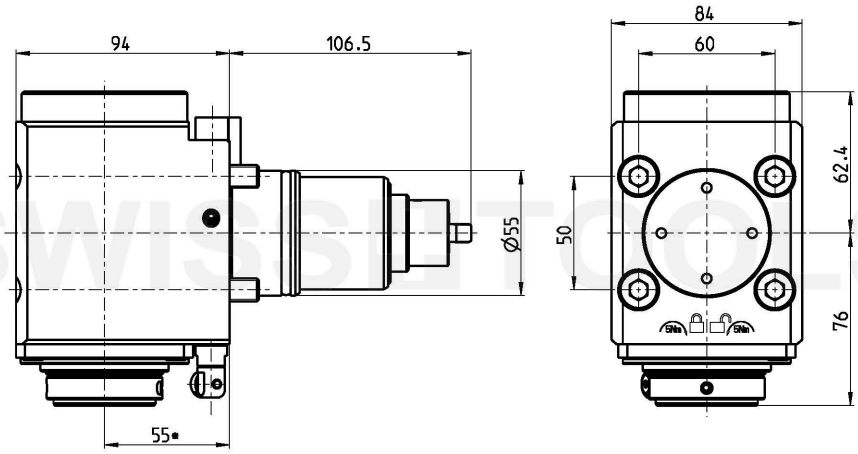

Technische Änderungen vorbehalten

22.04.2014	22.04.2014