SWISS TOOLS

Bohr- Fräskopf, gerade
Schnellwechselsystem, PSC 32, Kühlmittel extern

Bestell-Nr. **7.073.506**

für **Hardinge Quest 65, SR + RS Reihe (ESA-Rev.)**

Übersetzung	**1:1**
Eingangsdrehzahl	**max. 8000 1/min**
Ausgangsdrehzahl	**max. 8000 1/min**
Ausgangsdrehmoment	**max. 25 Nm**
Drehrichtung	↻↻
Lieferumfang	
Zubehör	Spannschlüssel 7.071.910 Werkzeugspannsatz 7.073.600

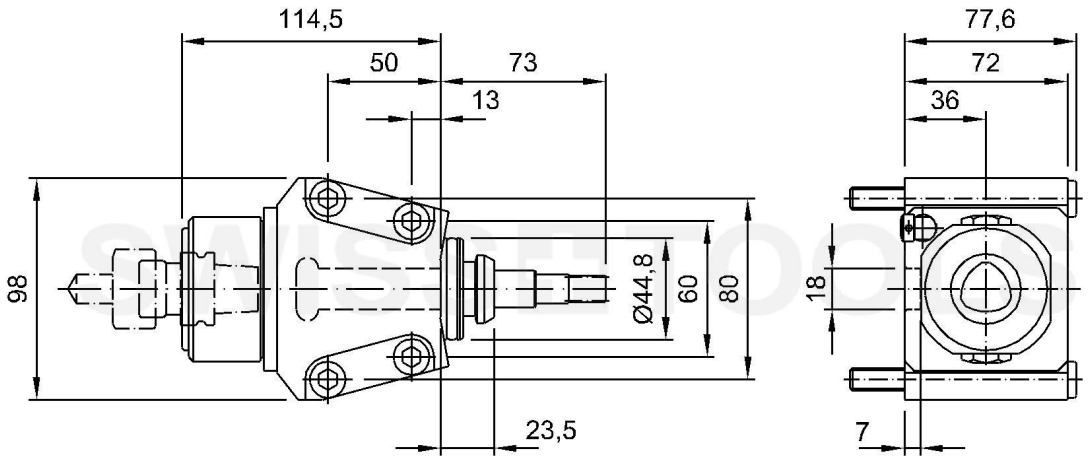

Technische Änderungen vorbehalten

13.12.2007	05.03.2014

Swiss Tool Systems AG | Wydenstrasse 28 | CH-8575 Bürglen | Tel: 0041 71 634 8520 | www.swisstools.org