SWISS TOOLS

Werkzeughalter, abgewinkelt, rechts, mehrfach Schnellwechselsystem, PSC 32, LH, Trifix® Kühlmittel extern und zentral

Bestell-Nr. **7.030.725**

für **Sauter DIN5480 (30) W16x0.8x18 12000**

Zubehör Rohrverschraubung 0.000.377

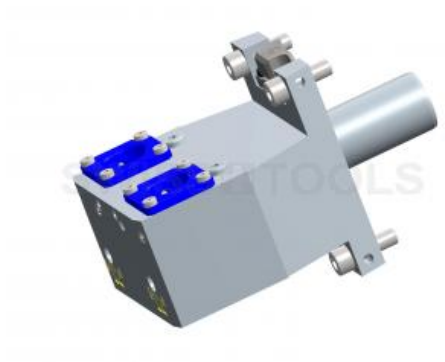

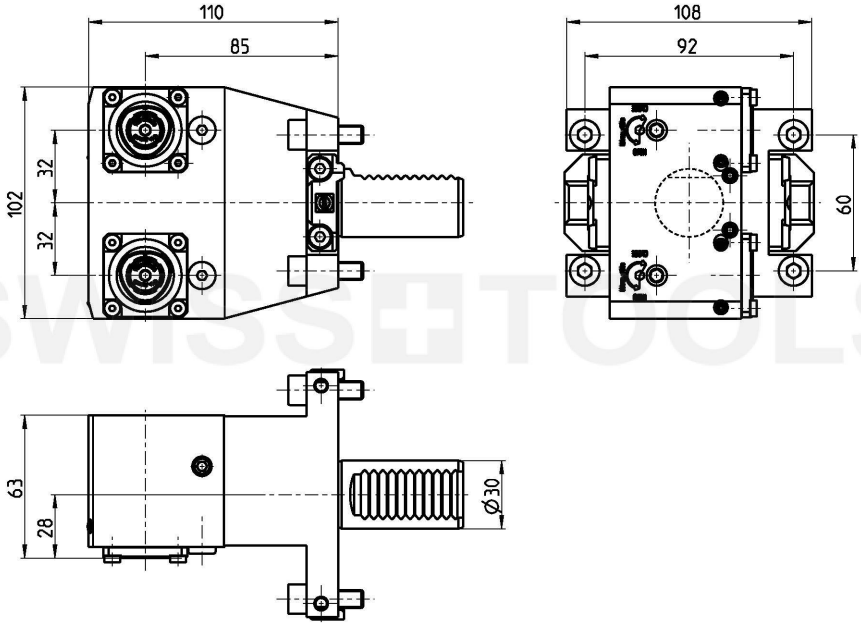

Technische Änderungen vorbehalten

17.10.2017	17.10.2017