SWISS TOOLS

Werkzeughalter, abgewinkelt, mehrfach einstellbarer Ausrichtbolzen Schnellwechselsystem, PSC 40, RH Kühlmittel extern und zentral

Bestell-Nr. **7.170.064**

für **Mazak Hyper Quadrex 200/250 MSY (12 Stationen)**

Zubehör Rohrverschraubung 0.000.377

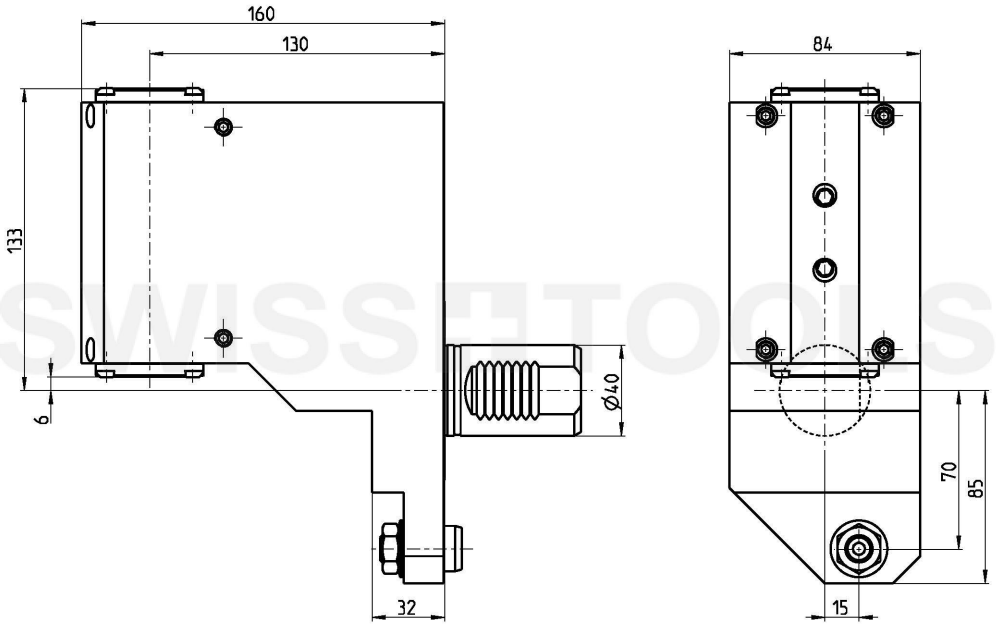

Technische Änderungen vorbehalten

09.05.2016	09.05.2016