SWISS TOOLS

Bohr- Fräskopf, abgewinkelt, links-rechts Schnellwechselsystem, PSC 40 Kühlmittel extern

Bestell-Nr. **7.077.980**

für **Okuma Multus U3000/U4000**

Übersetzung	**1:1**
Eingangsdrehzahl	**max. 6000 1/min**
Ausgangsdrehzahl	**max. 6000 1/min**
Ausgangsdrehmoment	**max. 70 Nm**
Drehrichtung	↻↻
Lieferumfang	**einschließlich Spannschlüssel * Istmaß wird auf das Werkzeug signiert**
Zubehör	Drehmomentschraubendreher 0.001.792 Torx 20

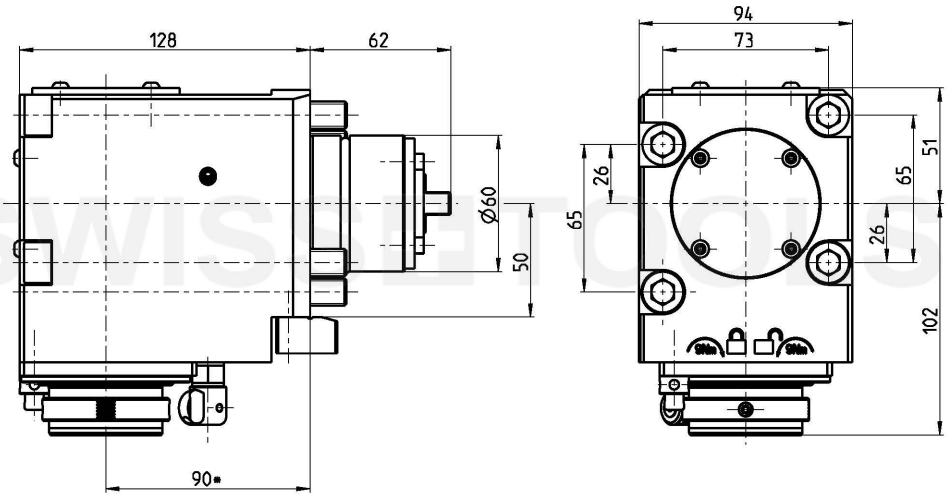

Technische Änderungen vorbehalten

23.01.2014	05.03.2014