SWISS TOOLS

Bohr- Fräskopf, abgewinkelt, links, kurz
Schnellwechselsystem, PSC 40, Kühlmittel extern

Bestell-Nr. **9.824.066**

für **Duplomatic DIN 1809 (50)**

Übersetzung	**1:1**
Eingangsdrehzahl	**max. 4000 1/min**
Ausgangsdrehzahl	**max. 4000 1/min**
Ausgangsdrehmoment	**max. 80 Nm**
Drehrichtung	↻↻
Lieferumfang	

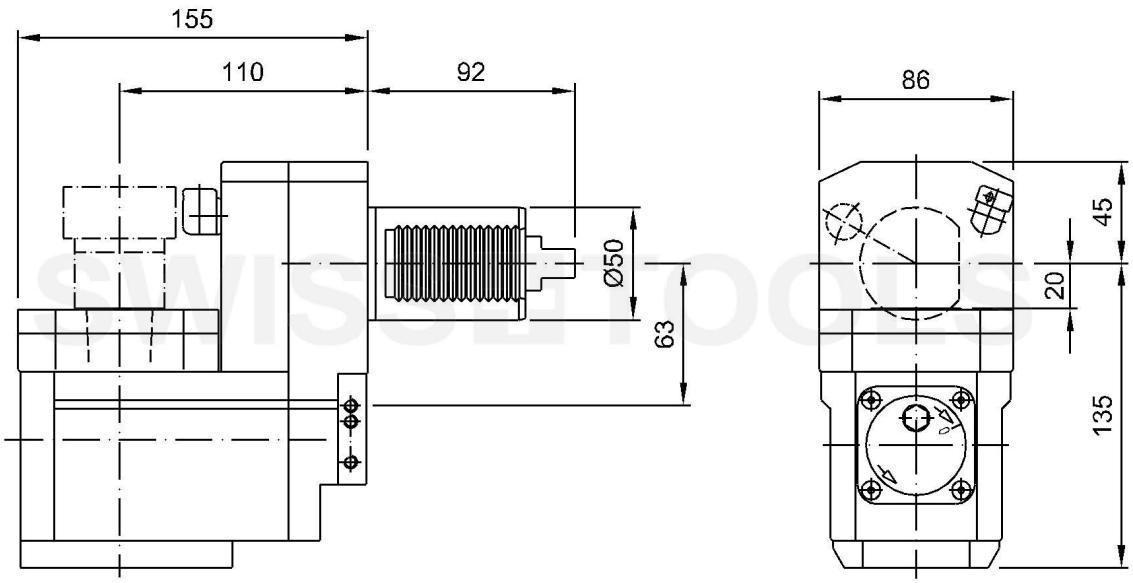

Technische Änderungen vorbehalten

02.02.2000	05.03.2014

Swiss Tool Systems AG | Wydenstrasse 28 | CH-8575 Bürglen | Tel: 0041 71 634 8520 | www.swisstools.org